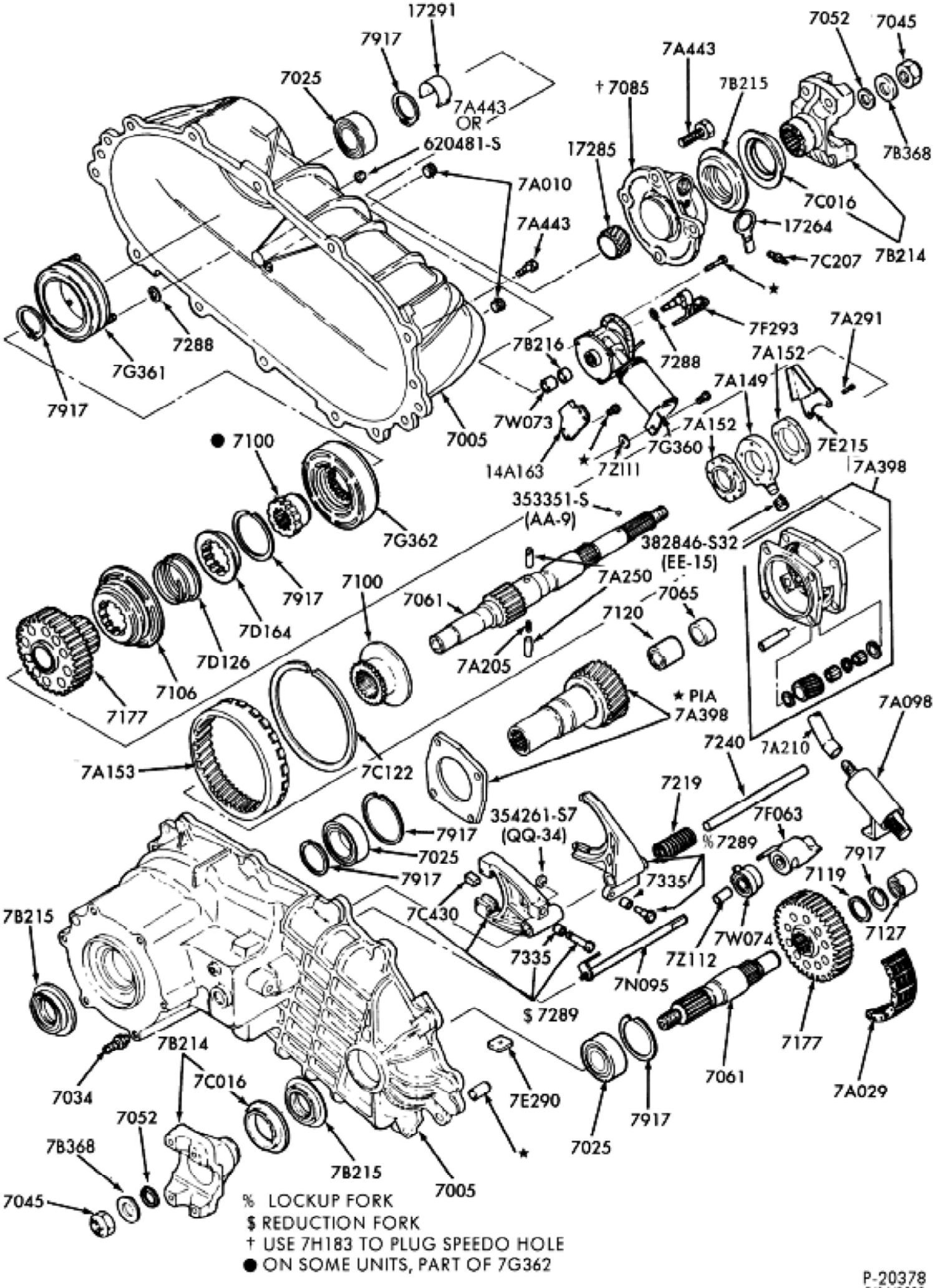

P-20378
5/16/2000

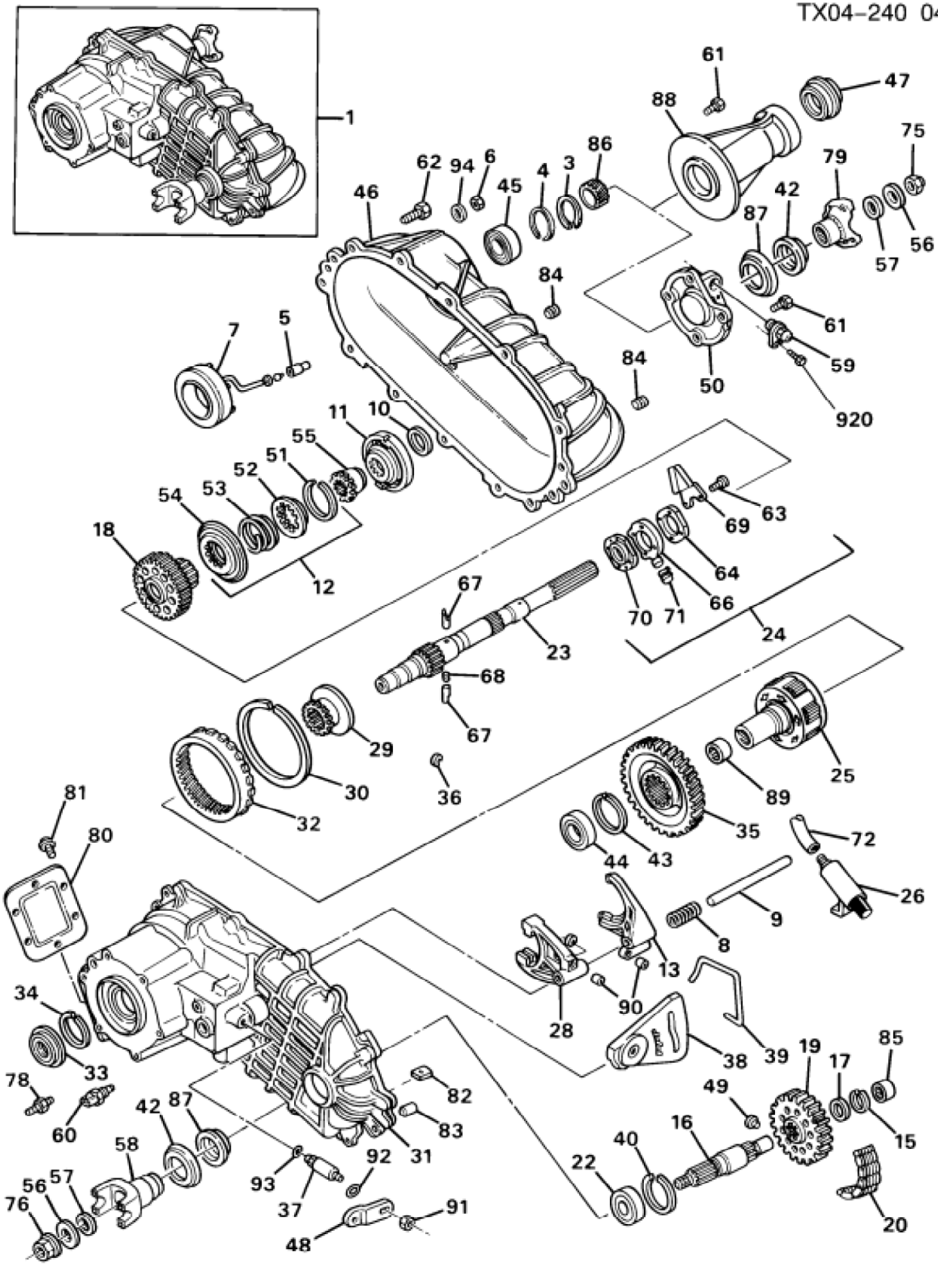
1
61
47
88
75
86
79
62
94
6
4
3
45
42
46
87
56
57
84
61
7
5
59
84
50
920
11
10
55
51
52
54
53
63
69
18
64
12
67
66
70
71
24
23
68
67
29
25
30
36
89
81
32
35
72
80
44
43
26
9
8
13
34
90
28
39
38
19
85
17
33
78
82
49
42
87
83
16
15
60
58
92
31
40
22
56
57
93
37
91
76
20
48